CELETTE
VIENNE-FRANCE

FORD ESCORT 84 ORION CONVERTIBLE

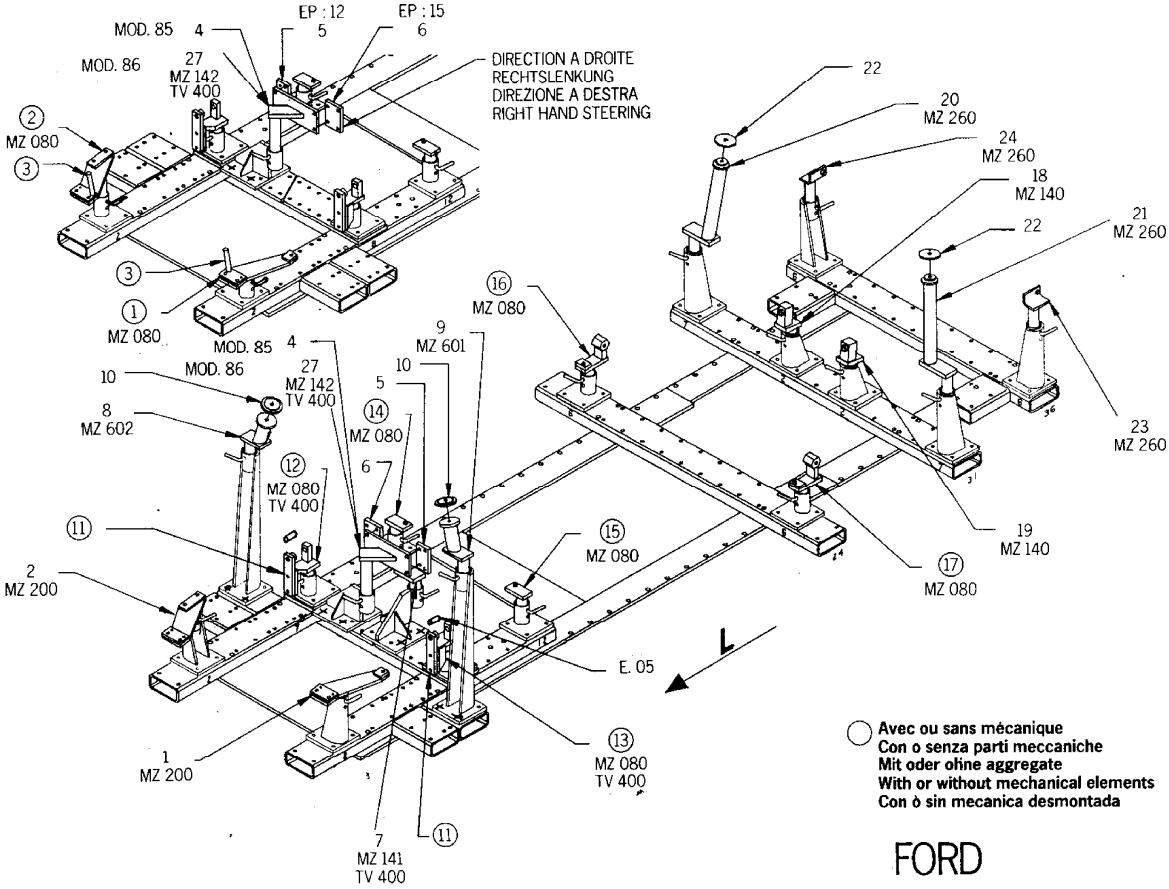

REP.	REFERENCE	PDS.	NB	MZ
1	460.701	3,5	1	200/080
2	460.702	3,5	1	200/080
3	460.703	0,2	2	
4	460.704	4,5	1	142
5	460.705	0,6	1	
6	460.706	1,0	1	
7	460.707	2,0	1	141
8	460.708	2,7	1	602
9	460.709	2,7	1	601
10	460.710	0,5	2	
11	460.711	1,0	2	
12	460.712	2,4	1	080
13	460.713	2,4	1	080
14	460.714	1,5	1	080
15	460.715	1,5	1	080
16	460.716	2,8	1	080
17	460.717	2,8	1	080
18	460.718	2,0	1	140
19	460.719	2,0	1	140
20	460.720	4,0	1	260
21	460.721	4,0	1	260
22	460.722	0,2	2	
23	460.723	2,0	1	260
24	460.724	2,0	1	260
27	460.727	4,5	1	142
	E 05	0,1	2	

VIS HM 12 x 35	4
VIS HM 10 x 120	4
VIS HM 12 x 30	2
VIS HM 12 x 20	6
VIS HM 8 x 30	2

Avec ou sans mécanique
Con o senza parti meccaniche
Mit oder ohne aggregate
With or without mechanical elements
Con ò sin mecanica desmontada

FORD

460.300

60 kg	02.24.86	412 - D - 7 A

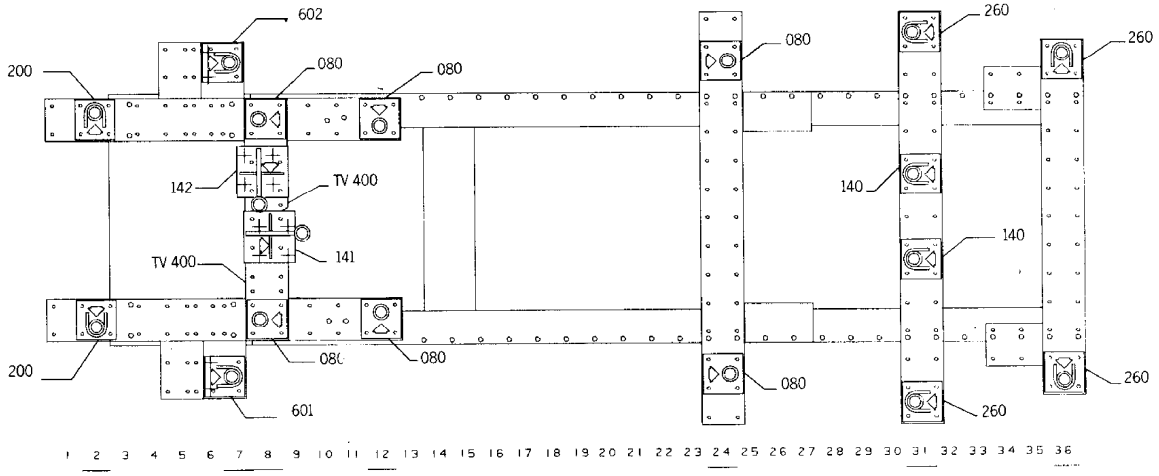

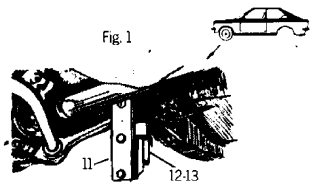

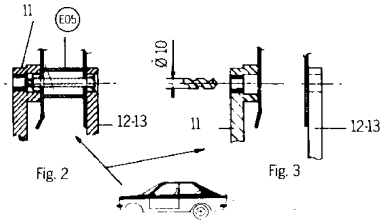

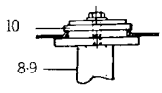

Réparation
Instandsetzung
Rebuilding
Riconstruzione
Reparación

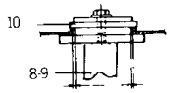

Contrôle
Überprüfung
Checking
Controllo
Control