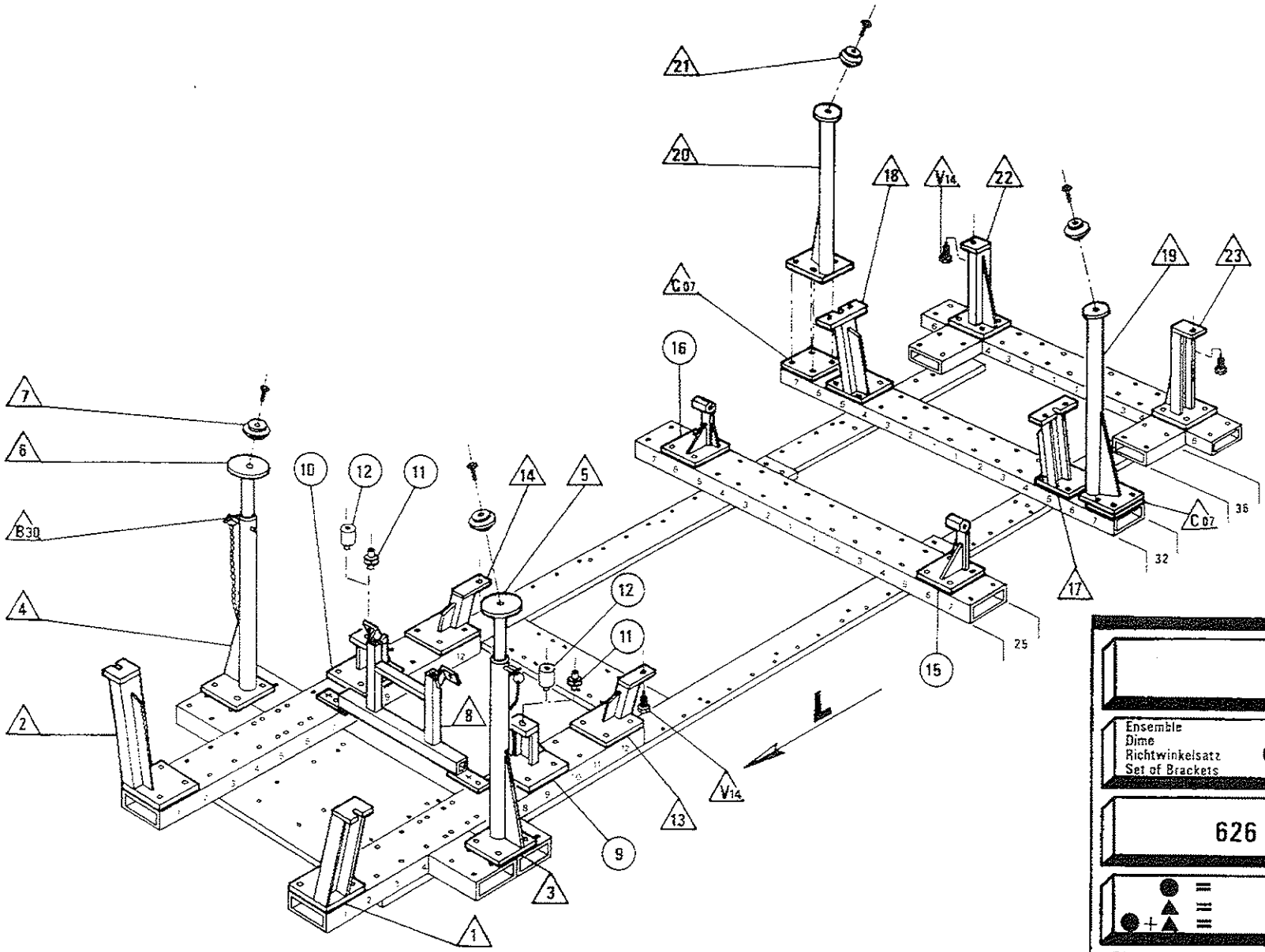

CELETTE

Ensemble
Dime
Richtwinkelsatz
Set of Brackets
● + ▲

Bleu violet
Blu violaceo
Violettblau
Violet blue

626 FWD

Kg

●	=	393.500	=	20
▲	=	393.000	=	95
● + ▲	=	393.300	=	115

mazda

9.83

119.D.11A

CELETTE S.A. Vienne France

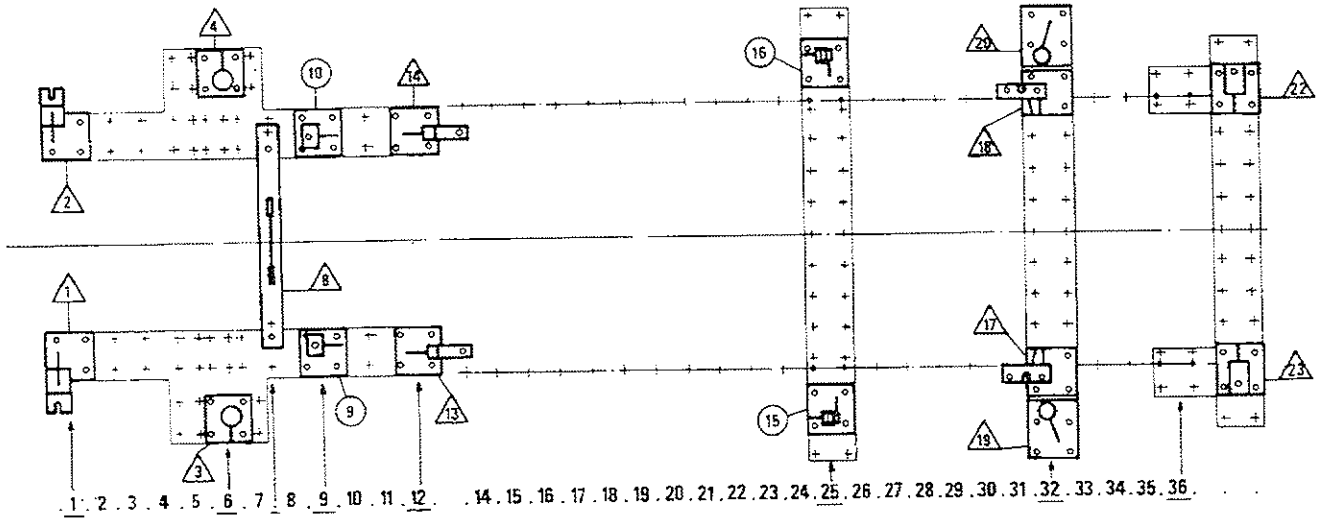

393.300							
393.500				393.000			
Rep	Numero	Poids	Nb.	Rep	Numero	Poids	Nb
9	393.709	3,7	1	1	393.701	5,5	1
10	393.710	3,7	1	2	393.702	5,5	1
11	393.711	0,5	2	3	393.703	7,2	1
12	393.712	1,7	2	4	393.704	7,2	1
15	393.715	4,0	1	5	393.705	4,5	1
16	393.716	4,0	1	6	393.706	4,5	1
				7	393.707	1,8	2
Vis HM 12.150X20 HR 8.8			2	8	393.708	5,3	1
Rondelle LL 12			2	13	393.713	3,5	1
				14	393.714	3,5	1
Poids total : 20 KG				17	393.717	6,0	1
				18	393.718	6,0	1
				19	393.719	7,7	1
				20	393.720	7,7	1
				21	393.721	0,6	2
				22	393.722	5,5	1
				23	393.723	5,5	1
					830	0,2	2
					C07	1,8	2
					Y14	0,08	4
				Vis HM 12X35 HR 8.8			4
				Vis HM 10.125X40 HR 8.8			4
				Poids total : 95 KG			

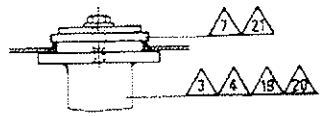

Réparation
Instandsetzung
Rebuilding
Riconstruzione

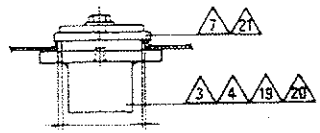

Contrôle
Überprüfung
Checking
Controllo

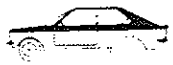

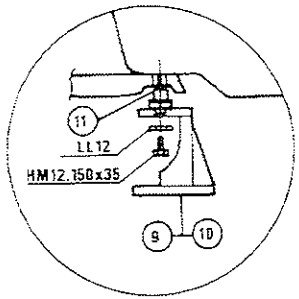

Fig. 1

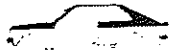

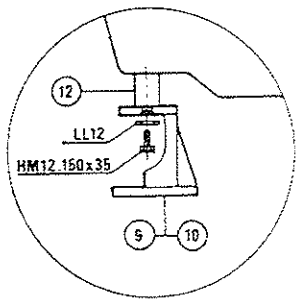

Fig. 2

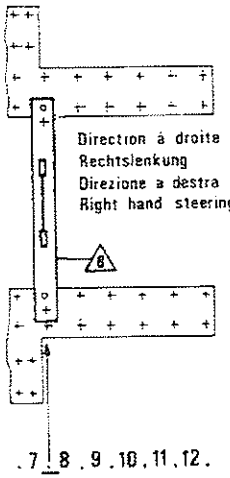

Direction à droite
Rechtslenkung
Direzione a destra
Right hand steering

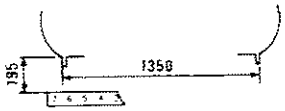

CELETTE S.A. Vienne France