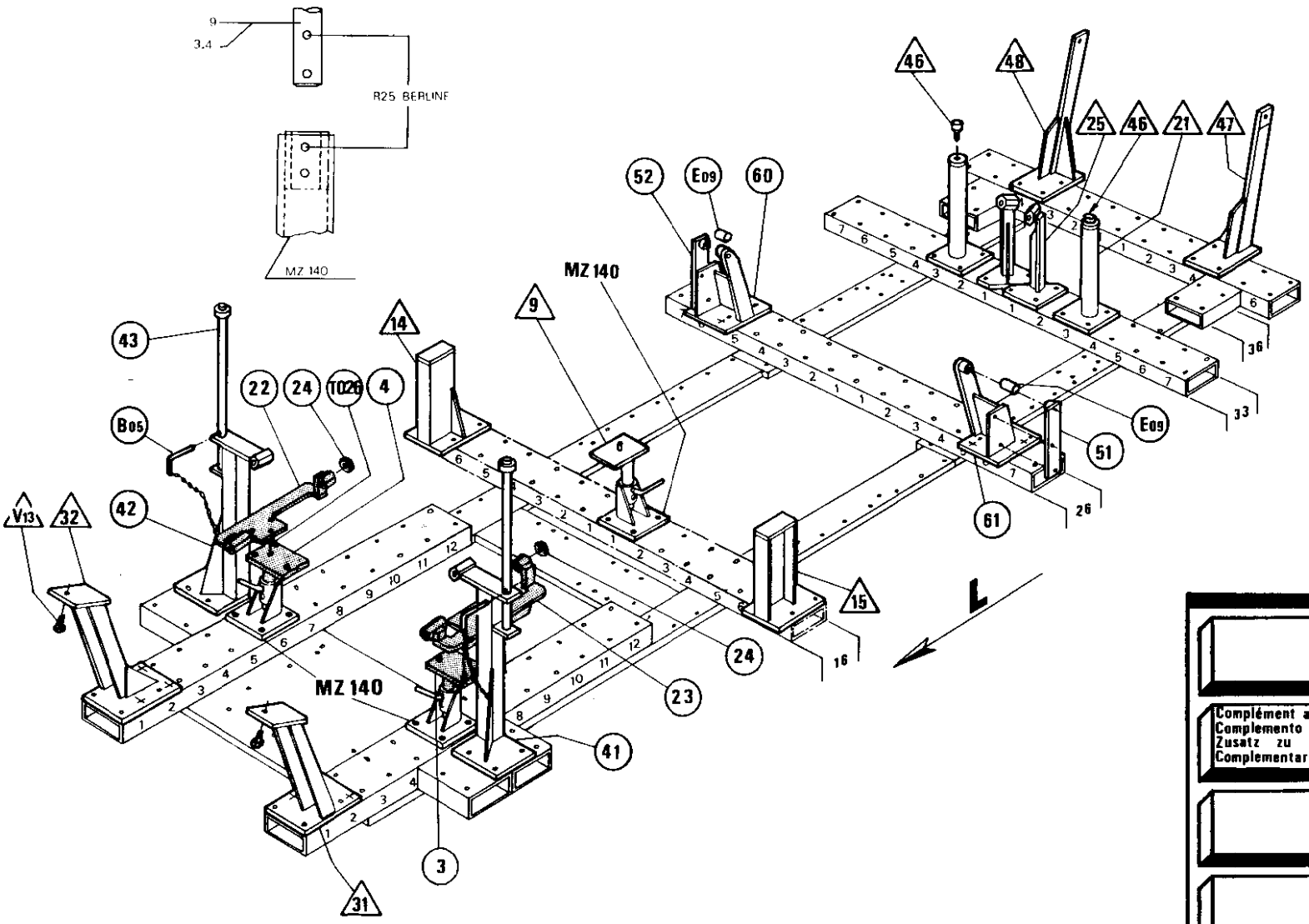

397.305			
Rep.	Numéro	Poids	Nb.
3	466.703	2,6	1
4	466.704	2,6	1
22	466.722	4,0	1
23	466.723	4,0	1
24	466.724	0,1	2
	T026	0,1	2
Vis HM10x25			4
Boulon HM14x60			2
Boulon HM14x90			2
Poids total 14 Kg			

CELETTE

Complément à l'
Complemento all
Zusatz zu
Complementary set to
ENS : 397.300 ou CAR 101

Jaune miel
Giallo miele
Honiggelb
Honey yellow

R25 PHASE II

Kg

397.305 = 14

RENAULT

6. 88

127D13H

CELETTE S.A. Vienne France