CELETTE
VIENNE-FRANCE

FORD SCORPIO

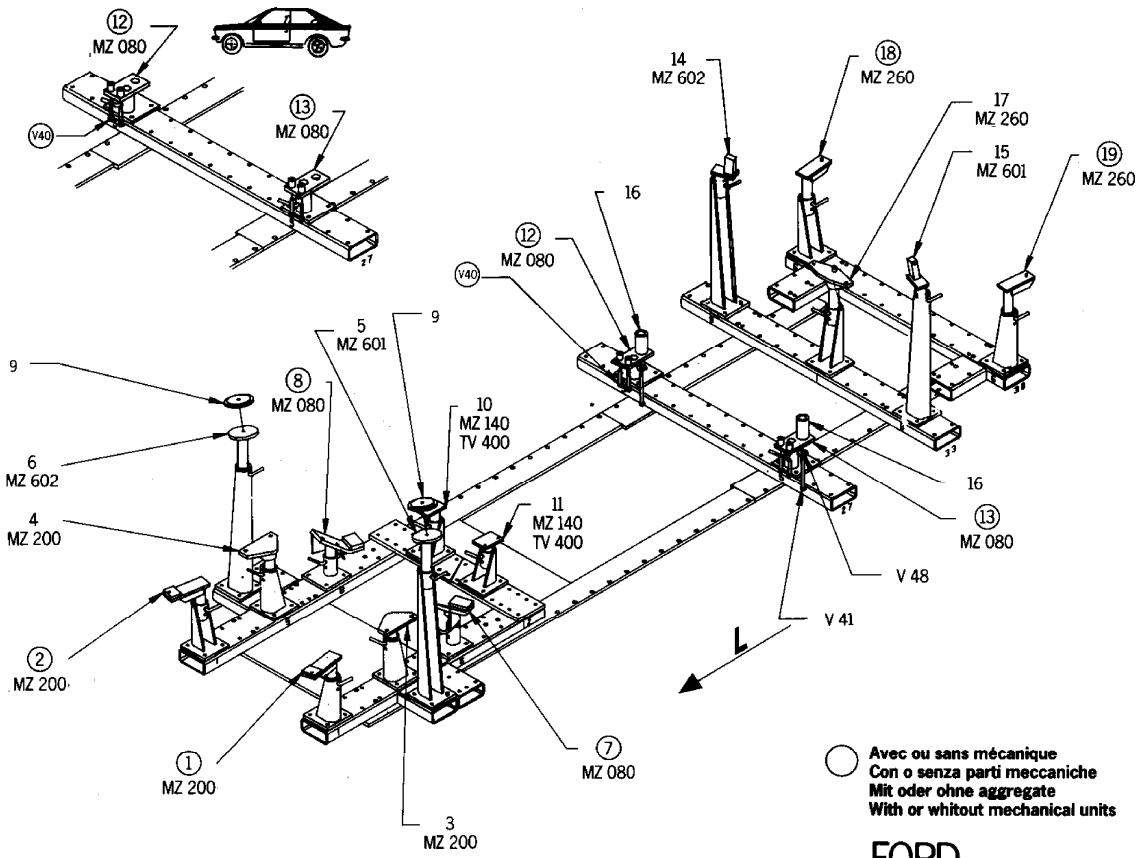

REP.	REFERENCE	PDS.	NB	MZ
1	458.701	3,4	1	200
2	458.702	3,4	1	200
3	458.703	3,5	1	200
4	458.704	3,5	1	200
5	458.705	3,4	1	601
6	458.706	3,4	1	602
7	458.707	4,0	1	080
8	458.708	4,0	1	080
9	458.709	1,2	2	
10	458.710	2,0	1	140
11	458.711	2,0	1	140
12	458.712	2,3	1	080
13	458.713	2,3	1	080
14	458.714	2,0	1	602
15	458.715	2,0	1	601
16	458.716	1,7	2	
17	458.717	4,0	1	260
18	458.718	3,1	1	260
19	458.719	3,1	1	260
	V.48	0,1	2	
	V.40	0,1	4	
	V.41	0,1	2	

BOULON HM 10 x 60	2
BOULON HM 8 x 25	4
VIS HM 12 x 25	2
VIS HM 12 x 130	4

Avec ou sans mécanique
Con o senza parti meccaniche
Mit oder ohne aggregate
With or whitout mechanical units

FORD

458.300

58 kg	08.28.85	412 - D - 11 A

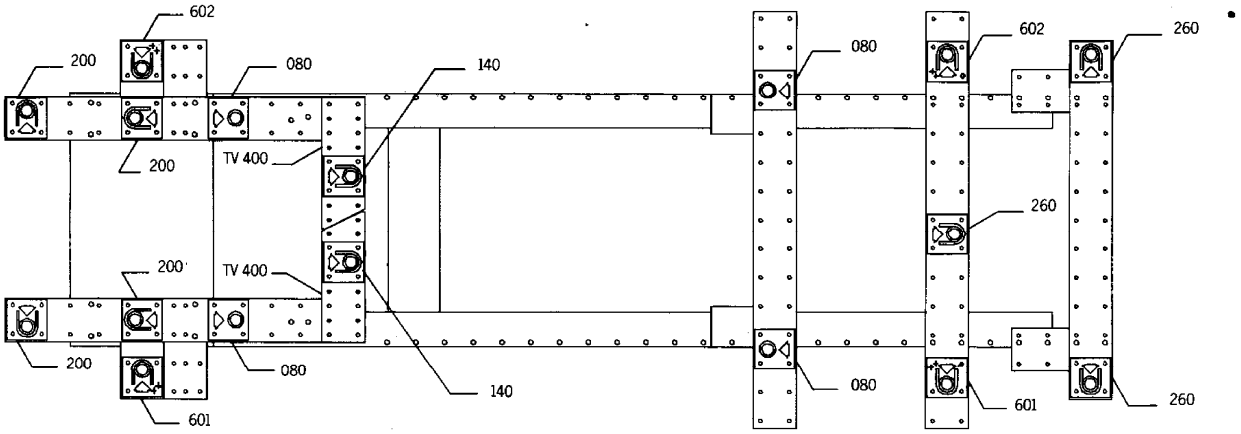

1 2 3 4 5 6 7 8 9 10 11 12 13 14 15 16 17 18 19 20 21 22 23 24 25 26 27 28 29 30 31 32 33 34 35 36

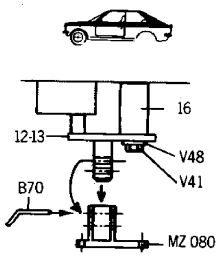

Fig. 2

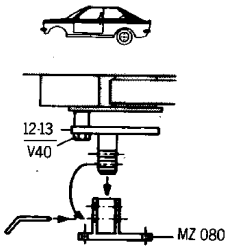

Fig. 1

Réparation
Instandsetzung
Rebuilding
Riconstruzione

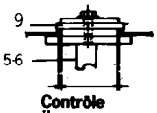
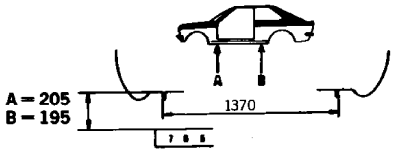
Contrôle
Überprüfung
Checking
Controllo